CASTALLA
PUERTAS E INTERIORISMO

Sistema Hide

Puerta de interior con marco oculto

CASTALLA
PUERTAS E INTERIORISMO

Castalla es innovación, pasión y experiencia. Excelencia en productos de calidad sustentados en un buen diseño, con apoyo técnico en cada proyecto, asesoramiento continuo y servicios útiles.

Ofrecemos a nuestros clientes experiencias de calidad, que mejoran notablemente su calidad de vida, con productos a su alcance, con productos de valor.

El equipo Castalla de artesanos, diseñadores, técnicos, creativos y expertos en cada campo trabajamos día a día con pasión para ofrecer algo único, diferenciado y con una gran personalidad.

30 años ofreciendo resultados innovadores nos han llevado a contar con más de 200 soluciones técnicas y ocho colecciones de puertas y armarios. Una amplia gama de productos en todos los estilos y diferentes funcionalidades, tanto para hogar como para hoteles, hospitales, edificios públicos y privados... cubriendo cualquier necesidad y encontrando la mejor solución para cada proyecto.

Más de 350 modelos de puerta y cientos de acabados y posibilidades. 350

31
Presente en más de 30 países ofreciendo soluciones adaptadas a cada necesidad y cada cultura.

85.000 m²
Nuestras instalaciones en España son únicas. La tecnología punta aumenta las posibilidades de producción.

380
Nuestro número de distribuidores autorizados sigue creciendo constantemente en todo el mundo.

130 Personas apasionadas, creativas y diligentes, especializadas y con experiencia.

Puerta de interior con marco oculto

Sistema Hide

HIDE es un vanguardista sistema de marco oculto para puertas de paso interiores, que permite instalar la puerta a ras de la pared.

Nuestro sistema cuenta con un perfil de aluminio que queda embutido en la propia obra, diseñado expresamente para soportar todas las presiones que se ejercen sobre la pared, tanto de ladrillo como de PYL, cuando la hoja actúa sobre el marco de la puerta.

Diseño y tecnología unidos en una solución contemporánea y minimalista como alternativa a las tradicionales puertas con marco. Espacios de calidad, personalizados y únicos.

CASTALLA
PUERTAS E INTERIORISMO

Modelo Murillo lacado blanco Castalla alto brillo

Modelo Kiev con altillo, acabado Nogal tinte Inox

Sistema Hide

ESQUEMA PERFIL HIDE

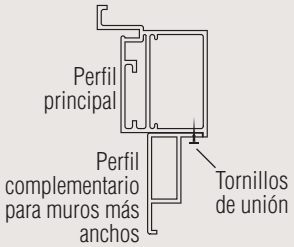

Puertas con marco oculto

Para puertas de paso

Definición

El sistema Hide Castalla permite que la puerta y la pared queden enrasadas, pudiendo ser el enrasado tanto frontal como trasero.
Se contruye con dos perfiles moldeados de aluminio embutidos en la pared, diseñados para soportar todas las presiones cuando la hoja actúa sobre el marco. Cuenta con imprimación protectora contra agentes externos y acción alcalina de los morteros, que sirve como base a aplicaciones de pinturas o esmaltes

Anchos posibles de marco	90	100	110	120	125 a 165

Características

- Marco pintable.
- Resistente al agua.
- Listo para instalar en obra (para PYL y para ladrillo).
- Menor tiempo de montaje de la puerta.
- Herrajes garantizados de calidad.
- Bisagra oculta.
- Picaporte magnético.
- Garantía de calidad Castalla.

Posibilidades

- Posibilidad de enrasado frontal o trasero
- Perfil de anchura adaptable al grosor de muro hasta 165 mm.
- Hide Castalla Standard (dos largueros y un cabezal)
- Hide Castalla Suelo-Techo (dos largueros)
- Algunos modelos de puerta se fabrican hasta un max. de 2.400 mm alto de hoja, y el resto con altillo fijo hasta 4.800 mm de altura total.
- Ancho máximo de hoja 1.200 mm.
- Puerta aligerada de grosor 50 mm. solapada con rebaje para enrasado.
- Diseños de hoja dosponible en todas nuestras series excepto EXCLUSIVE y acabado Teka, Cebrano, Roble decapé unificado, Ceniza unificado, Gris claro y Gris ocuro unificado.

Guía de componentes

■ COMPONENTES STANDARD SISTEMA HIDE

MARCO METÁLICO
Cerco de perfilería metálica para instalar en obra, sin necesidad de premarco.

PICAPORTE MAGNÉTICO
Garantiza un cierre y una apertura suave, sin rozar el cerco.

PERFIL ADAPTABLE
El perfil se adapta al ancho de muro hasta 165 mm.

PERFILERÍA PRELACADA
Pintable del mismo acabado que las paredes.

BISAGRA OCULTA Y REGULABLE
Soporta pesos entre 80 y 110 kg. Regulable una vez instalada.

FÁCIL COLOCACIÓN
Facilidad en el montaje. Marco completamente montado y listo para colocar.

BURLETE INTEGRADO
Aislante en todo el perímetro de la puerta.

RESISTENTE AL AGUA
Resistente al agua y disminución de su deterioro.

Modelo Brujas acabado Ébano.

Hoja de puerta

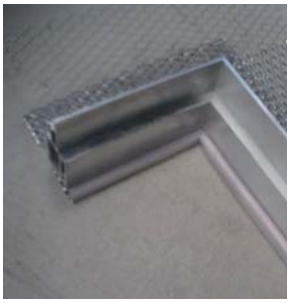
A. Marco de aluminio

B. Garra

C. Malla

D. Mecanizado bisagra

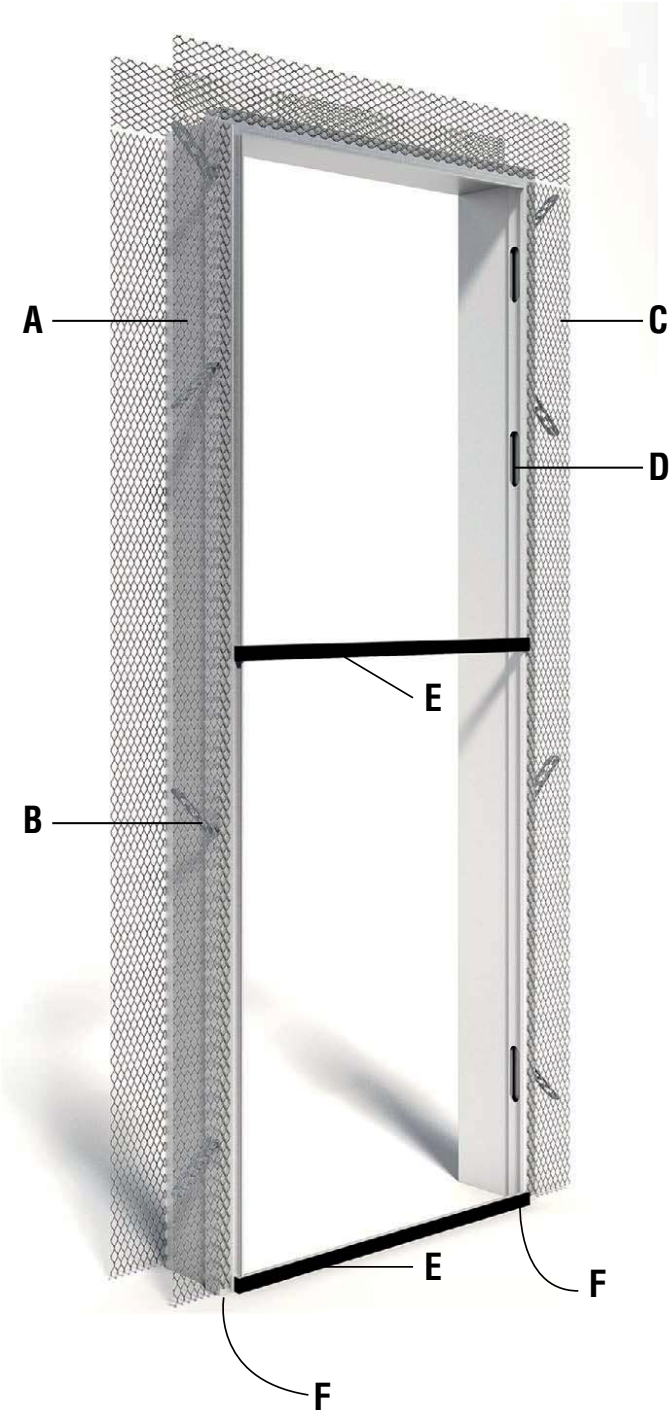

HOJA DE PUERTA
Castalla la sirve debidamente mecanizada y debe formar una línea continua con la pared.

A. MARCO DE ALUMINIO
Elemento que soporta la hoja de puerta. Va atornillado al montante, Se puede pintar después del montaje.

B. GARRA (para instalacion en obra)
Garra de sujección a obra para una perfecta colocación del marco. Para instalación en tabiques de yeso laminado no son necesarias.

C. MALLA
Elemento que ayudará a armar los remates de lucido para evitar resquebrajamiento. Se dispondrá de forma perimetral a la cara posterior del marco mediante su atornillado a la zona de anclaje.

D. MECANIZADO PARA BISAGRA OCULTA
Marco preparado para la colocación de las bisagras ocultas regulables.

E. DISTANCIADOR
Riostra o rastrel para una correcta nivelación y aplomado del marco mientras fragua la obra.

F. PATA DE REFUERZO
Varilla que va unida al cerco y se encastra en el suelo para reforzar la instalación.

Detalle de enrasado de puerta y pared

Detalle de cerco HIDE

Detalle picaporte magnético

Detalle cerradero regulable para picaporte magnético

El sistema HIDE CASTALLA es ideal para ambientes interiores modernos y minimalistas. Si además hacemos coincidir el color de la pared con el de la puerta, la integraremos totalmente.

La puerta queda totalmente enrasada a la pared, apoyando en el propio marco cuando está cerrada, ya que el canto de la misma cuenta con una forma especial para dicho apoyo.

El picaporte magnético es la mejor opción para acompañar a puertas con el sistema HIDE, ya que añadirás un plus de diseño y tecnología, ganando en comodidad y silencio.

El propio marco cuenta con un burlete perimetral que evita ruídos y convierte a la puerta en más hermética ante los cambios de temperatura de las estancias. También evita los ruidos al cerrar la puerta.

Puerta con altillo. Mod. Brujas acabado Ébano.

Mod. Lyon acabado Castaño tinte 1104.

Modelo Murillo lacado blanco Castalla

Modelo Duero acabado Roble.

Modelo Vael , Lacado gris oscuro / Roble tinte 2202 gris.

Esquema de montaje para PYL

Modelo Murillo acabada con papel decorativo ref. Naif.

1. HOJA DE PUERTA
Castalla la sirve debidamente mecanizada y debe formar una línea continua con la pared.

2. MARCO DE ALUMINIO
Elemento que soporta la hoja de puerta. Va atornillado al montante, Se puede pintar después del montaje.

3. PLY (PLACA DE YESO LAMINADO)
Yeso laminado presentado en placas rectangulares de textura lisa y espesores y dimensiones variables. Se compone de alma de yeso y dos láminas de celulosa multihoja.

4. MONTANTE
Elemento vertical en forma de C que encaja en la canal, donde se atornillan las placas de PYL.

5. MALLA
Se dispondrá de forma perimetral a la cara posterior del marco mediante su atornillado a la zona de anclaje.

6. MORTERO ADHERENCIA
Remataremos el encuentro del marco y la placa de yeso con mortero de alta adherencia.

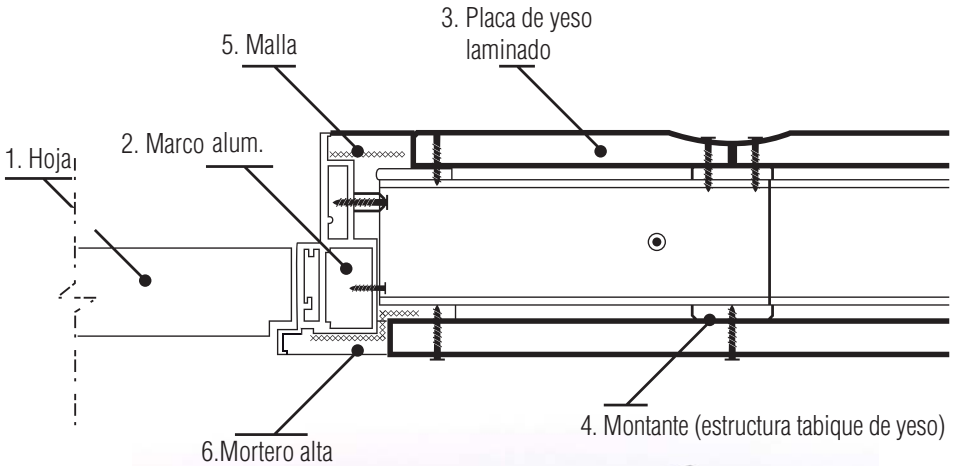

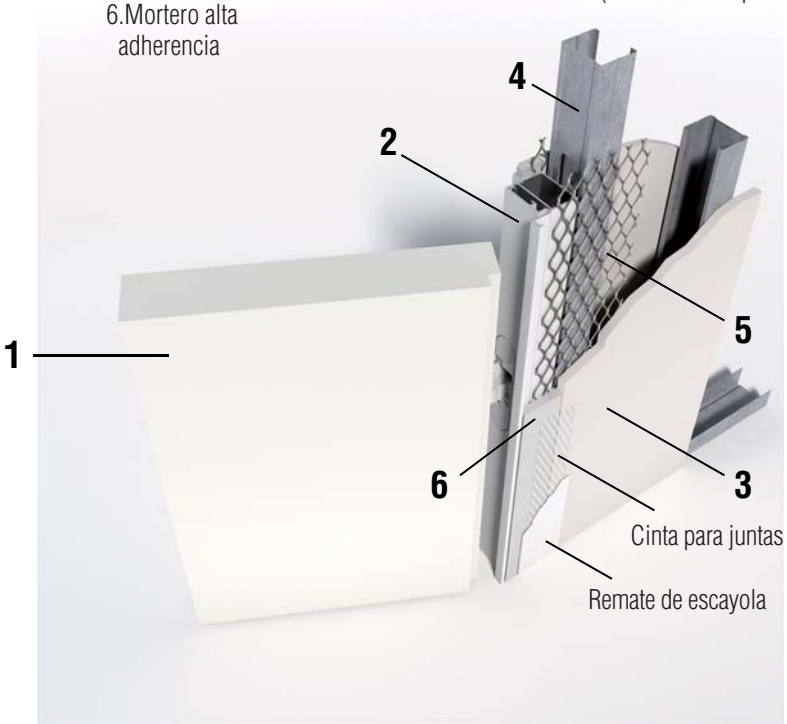

Esquema de montaje para obra

Modelo Bosco lacado Sahara con altillo.

1. HOJA DE PUERTA
Mecanizada. Instalar alineada con la pared.

2. MARCO DE ALUMINIO
Elemento que soporta la hoja de puerta. Va atornillado al montante, Se puede pintar después del montaje.

3. MALLA
Elemento que ayudará a armar los remates de enlucido para evitar resquebrajamiento.
Se dispondrá de forma perimetral mediante atornillado a la zona de anclaje.

4. MORTERO ADHERENCIA
Se utilizarán dos tipos de mortero. Para la zona más cercana al marco de aluminio, coincidiendo con la malla utilizaremos un mortero de alta adherencia para mayor seguridad.

5. TABIQUE
El marco de aluminio se adapta a los anchos de muro según. El marco y la pared quedarán perfectamente unidos en una sola pieza.

6. GARRAS
Garra de sujección a obra.

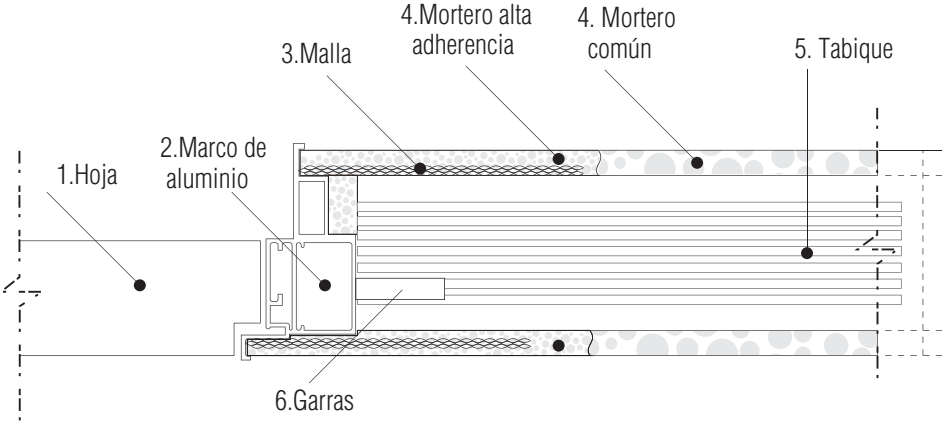

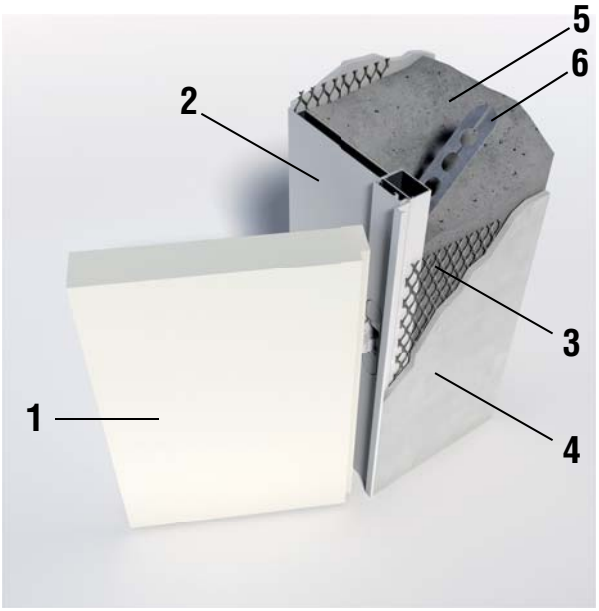

Instalación con marco hasta tabiques de 165 mm.

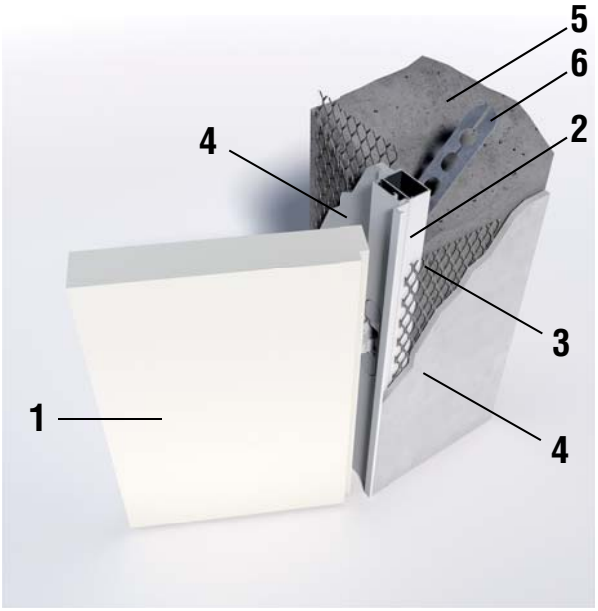

Instalación con marco para tabiques mayores de 165 mm.

Cotas y secciones

Enrasado frontal

Algunas posibilidades ancho muro

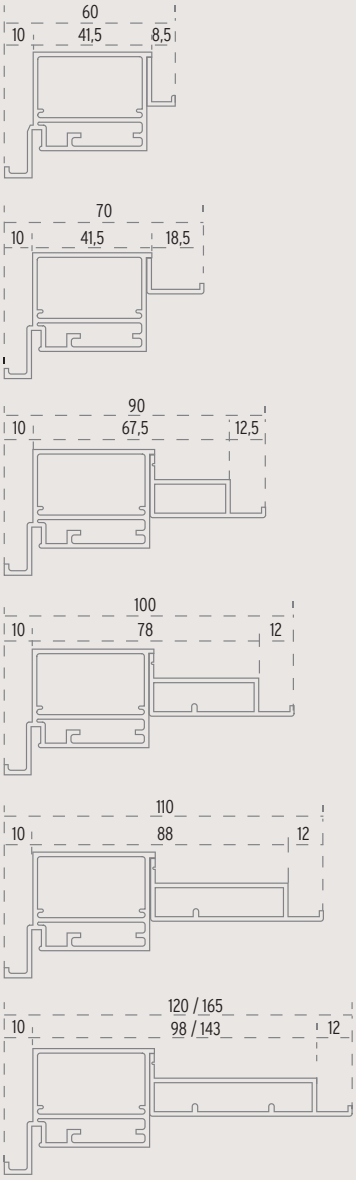

Sección horizontal

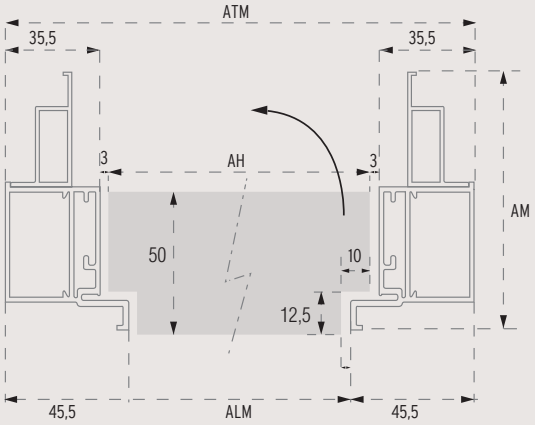

Sección vertical

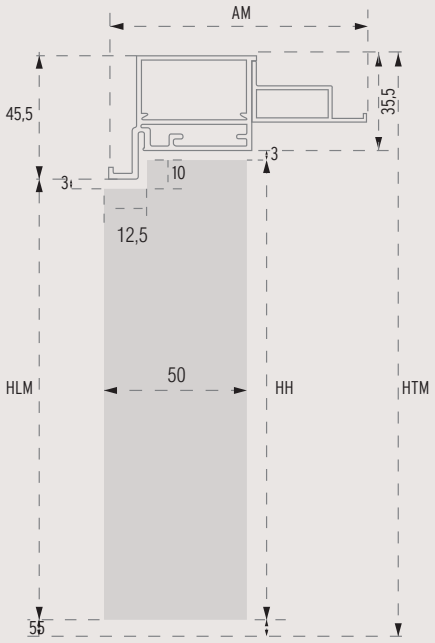

Cotas y secciones

Enrasado trasero

Sección horizontal

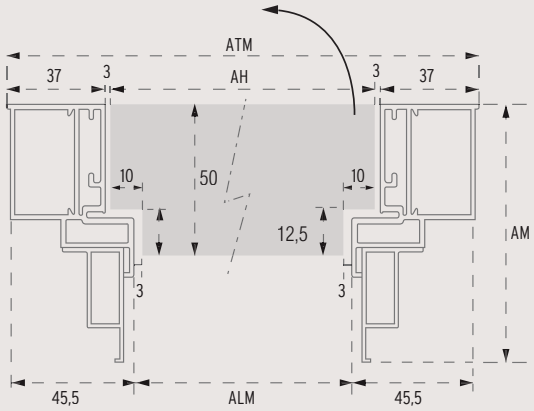

Sección vertical

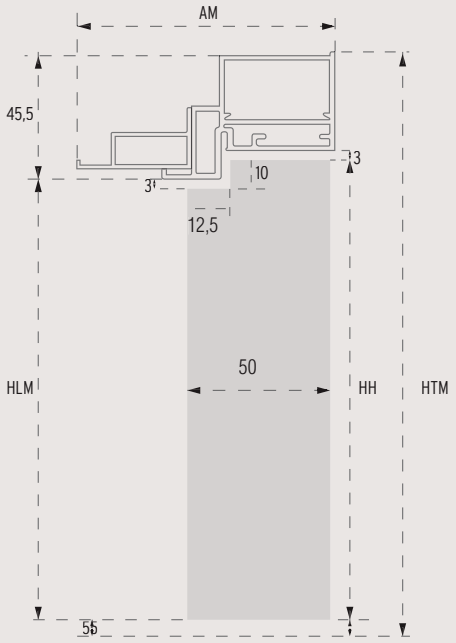

Algunas posibilidades ancho muro

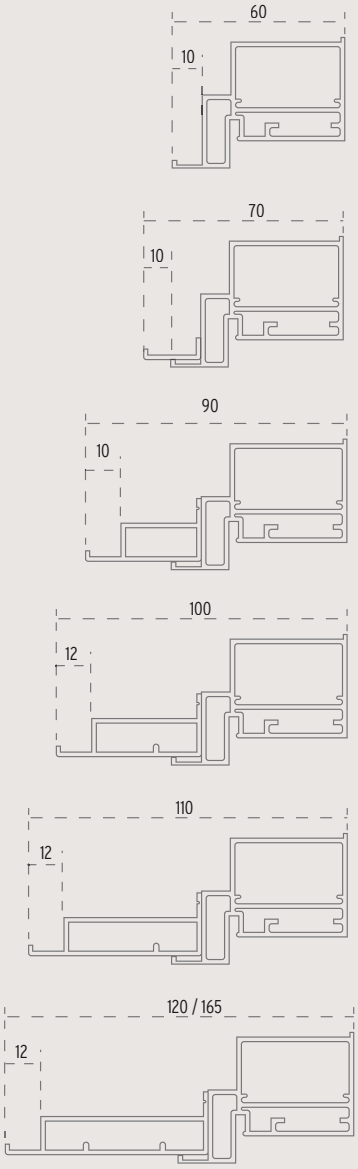

Cálculo de block

Enrasado frontal

Sección horizontal

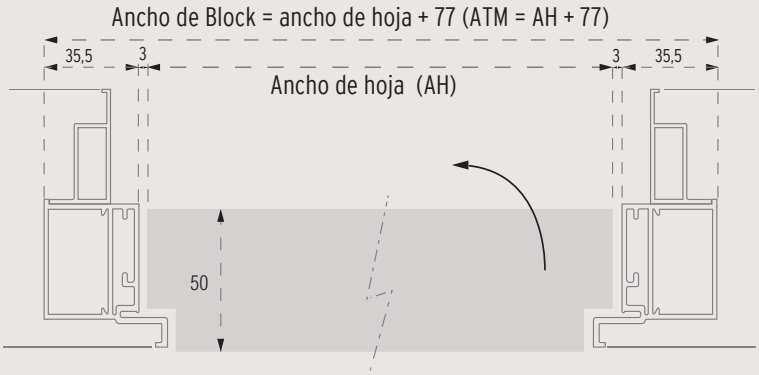

HUECO DE OBRA
Se recomienda dejar al menos 10 mm de holgura entre el block y el hueco de obra.

Sección vertical
CON CABEZAL

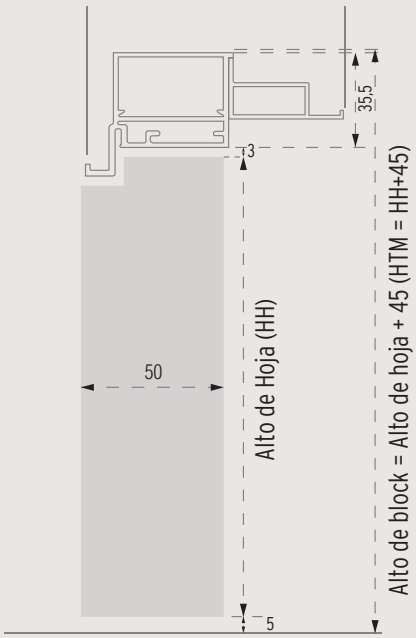

Sección vertical
SIN CABEZAL

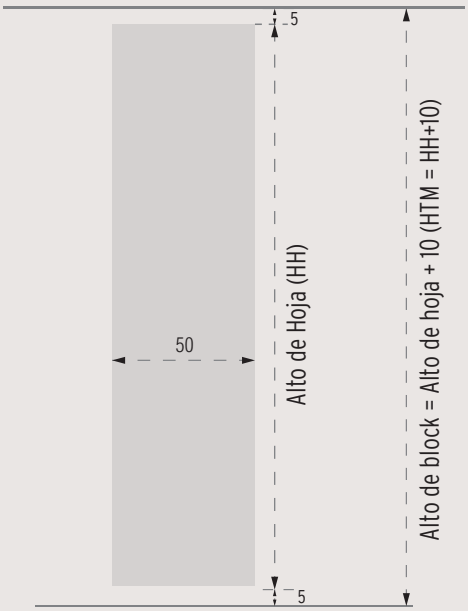

Cálculo de block

Enrasado trasero

Sección horizontal

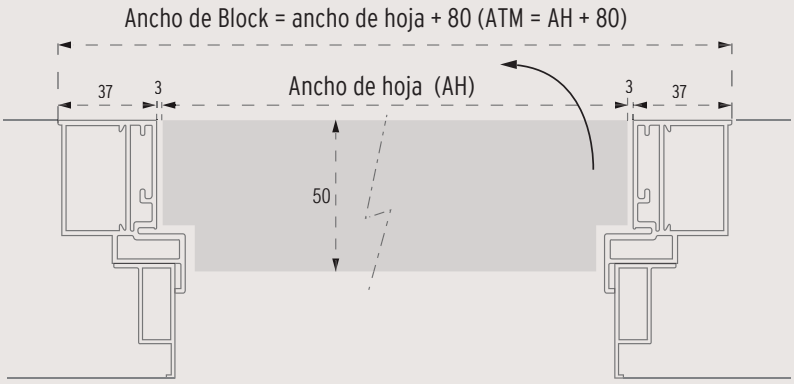

HUECO DE OBRA
Se recomienda dejar al menos 10 mm de holgura entre el block y el hueco de obra.

Sección vertical
CON CABEZAL

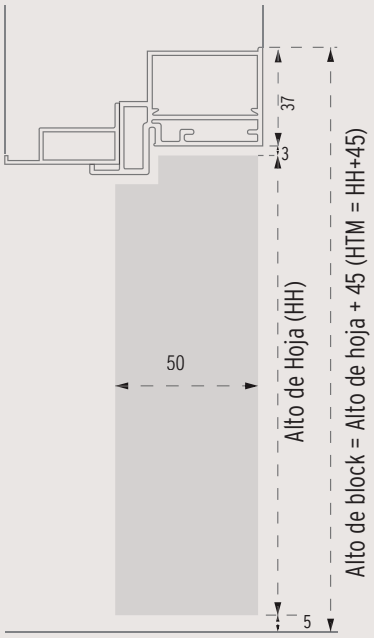

Sección vertical
SIN CABEZAL

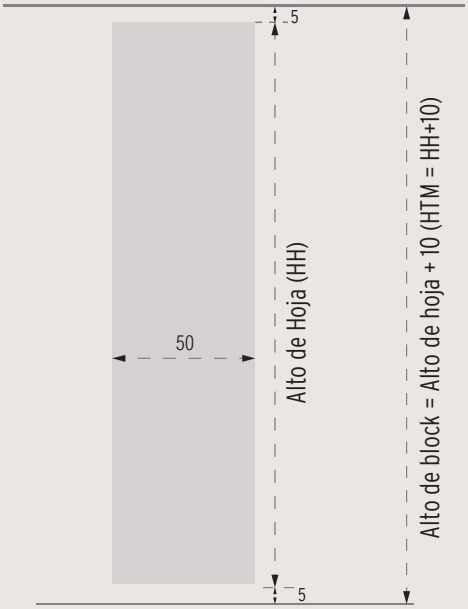

Bisagra oculta 211/216

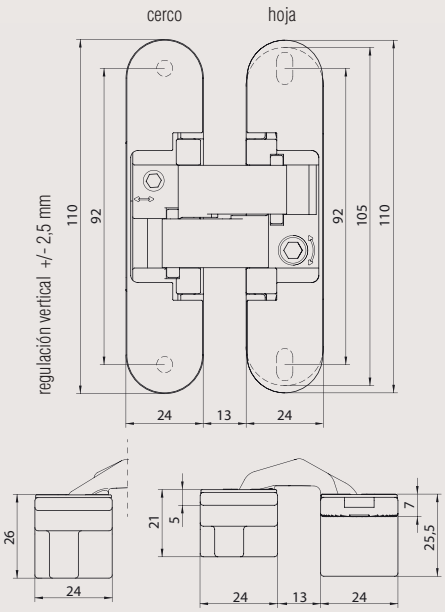

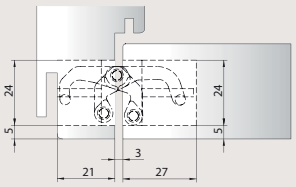

Regulación lateral +1,5/-1,5 mm

Bisagra oculta Ref. 211/216

Para puertas de paso no solapadas

Definición

La bisagra oculta se instala mediante mecanizado en el canto de la puerta y del cerco, quedando enrasada a ambos y dejando ocultos completamente todos sus elementos funcionales.

Bisagra 211	**3Ud**	**hasta 60 Kg**
Bisagra 216	**3Ud**	**hasta 80 Kg**

Características técnicas

- Sistema funcional de bisagra completamente oculto.
- Para marcos de madera, acero y aluminio.
- Para puertas para proyectos y para puertas de vivienda no solapadas
- Regulación 3D confortable (lateralmente +/-1,50 mm, en altura +/-2,50 mm, en profundidad +/-1,00 mm.)
- Técnica de deslizamiento libre de mantenimiento.

Datos técnicos

Carga admisible	i tres bisagras por hoja	60/80 Kg
Grosor (hoja)		min. 35 mm
Profundidad	Ref 211=21mm y 25.5mm / Ref 216=26mm y 25.5mm	
Ángulo de apertura		180º

Acabados

LP	CR	CS	BL	NE	CO
Latón Pulido	Cromo brillo	Cromo Satinado	Blanco	Negro	Cobre

CS
Cromo Satinado

Picaporte magnético

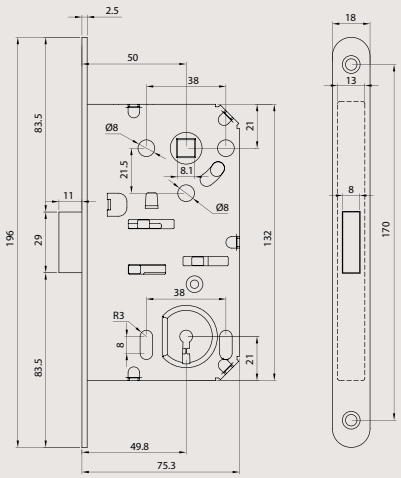

Picaporte Magnético Ref. 18

Para puertas de paso

Definición

El picaporte magnético cuenta con un sistema silencioso de cierre automático, sin necesidad de rotar la manilla. Tiene la opción de picaporte para manilla, para condena y descondena, para llave y para llave de borja.

Picaporte		**Resbalón magnético**

Características técnicas

- Opción de picaporte con o sin bombillo
- Para puertas de interior
- Totalmente complatible con sistema HIDE CASTALLA
- Silencioso
- Cierre automático

Instrucciones de montaje

PASO 1

El marco se recibe montado, con distanciadores. El distanciador inferior marca el nivel del suelo, por lo que debemos suplementar, en caso necesario, el espesor que ocupará el suelo una vez terminado antes de proceder a su fijación mediante reglas. Presentación del marco en su sitio y anclaje, mediante dos taladros en el suelo para embutir las varillas que van fijadas a la base del cerco.

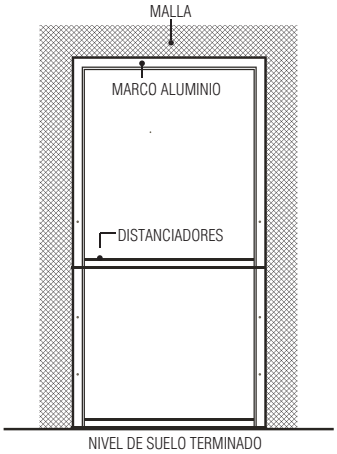

PASO 2

Amarrado del marco con dos reglas horizontales. Se pueden utilizar largueros con muelles para su fijación al forjado superior. Ojo. No deformar la malla metálica. Los distanciadores deben permanecer en todo el proceso, hasta que frague el cemento, antes del enlucido.

En caso de tabique de yeso, atornillar el marco a los montantes y nivelar con la plomada todos los planos del marco.

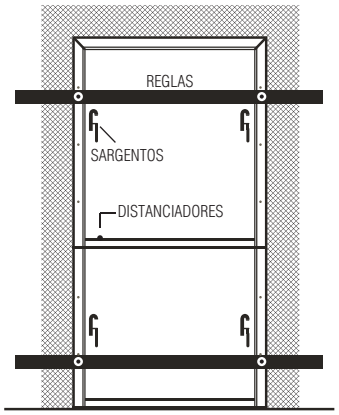

PASO 3

Revocar de forma tradicional incidiendo en los puntos donde se sitúan las garras de anclaje con disposición generosa de cemento. Para tabique de yeso no es necesario este paso.

Volver a nivelar con la plomada el marco.

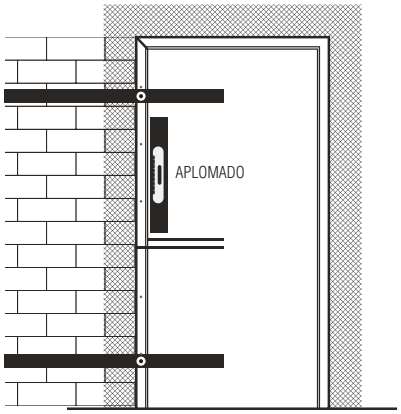

PASO 4

Para mantener la malla pegada al muro se colocan los alambres en forma de ganchos de manera que puedan presionar las dos mallas de las dos caras del marco. Estos alambres atravesarán el muro por la zona donde se sitúa el mortero todavía fresco, entre ladrillo y ladrillo, que forman las tiras del muro de revoque.

Para tabique de yeso no es necesario este paso, pues no lleva malla.

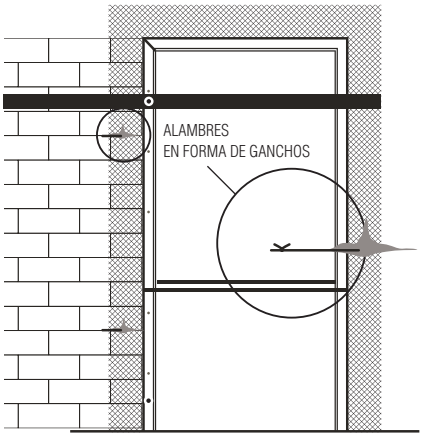

PASO 5

Tras finalizar el muro se disprondrá una capa de cemento reforzado con fibras o en todo el perímetro de la malla y se esperará a su fraguado antes de aplicar la capa externa de muro. Al tiempo, aplicaremos listones de madera sujetos con sargentos de apriete en las zonas en las que la malla haya quedado separada del muro.

Para tabique de yeso no es necesario este paso.

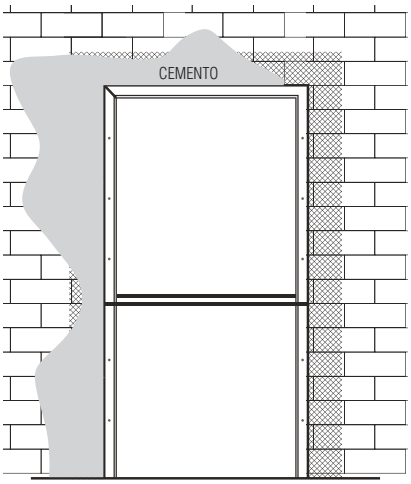

PASO 6

Por último, una vez fraguada la capa de cemento aplicada sobre la malla, se procederá al enlucido de la pared con productos que garanticen la solidez de la capa resultante.

Para tabique de yeso se procederá a la colocación de las placas de yeso de manera habitual.

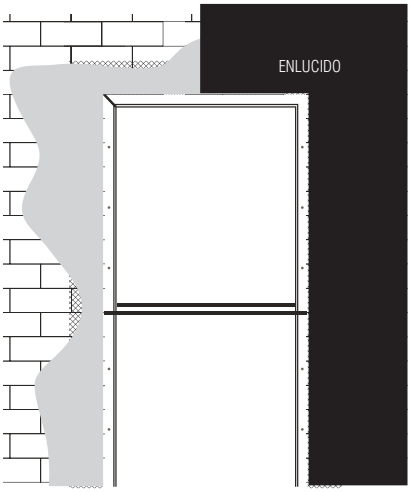

CASTALLA
PUERTAS E INTERIORISMO

www.puertascastalla.com
info@puertascastalla.com
Tel.: 966 56 06 41
Fax: 966 56 07 35

Costera La Marjal, Pol. 3 - Parc. 67
03420 Castalla (Alicante)